УКАЗАНИЯ ПО ЭКСПЛУАТАЦИИ

Конструкция прибора удовлетворяет требованиям электробезопасности по ГОСТ 12.2.007.0-75 и не требует специальной защиты персонала от случайного соприкосновения с токоведущими частями.

Условия эксплуатации прибора указаны в технических характеристиках.
В обычных условиях эксплуатации прибора достаточно одного раза в месяц проводить внешний осмотр. При обнаружении видимых внешних повреждений корпуса прибора, дальнейшая его эксплуатация запрещается!

ТРАНСПОРТИРОВАНИЕ И ХРАНЕНИЕ

Условия транспортирования приборов должно соответствовать условиям 5 по ГОСТ 15150-69.
Хранение приборов в упаковке на складах изготовителя и потребителя должно соответствовать условиям хранения 1 по ГОСТ 15150-69.

ГАРАНТИЙНЫЕ ОБЯЗАТЕЛЬСТВА

Гарантийный срок эксплуатации – 12 месяцев со дня продажи потребителю. Изготовитель не несет ответственности и не возмещает ущерба за повреждения, возникшие по вине потребителя при несоблюдении условий транспортирования, хранения, монтажа и эксплуатации, а также в случае нарушения пломбы при попытке самостоятельного ремонта прибора.

Всю необходимую информации по вопросам гарантии потребитель может получить в офисе продаж компании ООО «Модуль электроник» по адресу: г. Москва, ул. Борисовская, д. 9, офис 23 или на сайтах: www.module-smart.ru и www.module-electronic.ru.

СВИДЕТЕЛЬСТВО О ПРИЕМКЕ

Прибор изготовлен и принят в соответствии с обязательными требованиями государственных стандартов и действующей технической документации.

Признан годным для эксплуатации и упакован ООО «Модуль Электроник».

М.П.

заводской номер	дата	подпись, Ф.И.О.

БЛОК ПОДКЛЮЧЕНИЯ ПЕРЕКЛЮЧАТЕЛЕЙ
SMART ML-03

ОСНОВНЫЕ СВЕДЕНИЯ ОБ ИЗДЕЛИИ

Блок подключения переключателей (проходных выключателей) освещения (нагрузки) SMART ML-03, далее прибор, применяется для подключения двух проходных выключателей и одного перекидного (перекрестного, промежуточного) выключателя к одному входу контроллера управления освещением (нагрузкой) SMART CL-12.

При подключении только двух проходных выключателей необходимо выполнить клеммную перемычку (см. схему подключения).

Монтаж на DIN рейку или на стену.

ВНИМАНИЕ! Прибор используется только с контроллером управления освещением (нагрузкой) SMART CL-12.

ООО «Модуль Электроник»
Россия, г. Москва, ул. Борисовская, д. 9
www.module-electronic.ru, info@module-electronic.ru
тел. 8-495-150-27-25

ТЕХНИЧЕСКИЕ ХАРАКТЕРИСТИКИ

Количество каналов для подключения проходных выключателей	2
Количество каналов для подключения перекидных выключателей	1
Количество выходных каналов для подключения к контроллеру управления освещением (нагрузкой) SMART CL-12	1
Тип каналов	сухой контакт
Напряжение на каналах	0... 12 В
Сечение подключаемого провода к зажимным клеммам	0,2 - 1,5 мм²
Диапазон рабочих температур	-5 ... +45 °С
Температура хранения	-20...+50 °С
Относительная влажность воздуха при +30°С	не более 80 %
Атмосферное давление	84... 106,7 кПа
Габаритные размеры ШхВхГ, не более	35x90x62 мм
Степень защиты корпуса по ГОСТ 14254	IP 20
Масса НЕТТО (БРУТТО), не более	65 (100) г
Средний срок службы	8 лет
Комплектация	
Блок подключения переключателей SMART ML-03	1 шт
Технический паспорт изделия МГРЛ-27.33.13.000-001 ПС	1 шт

ОБЩИЙ ВИД

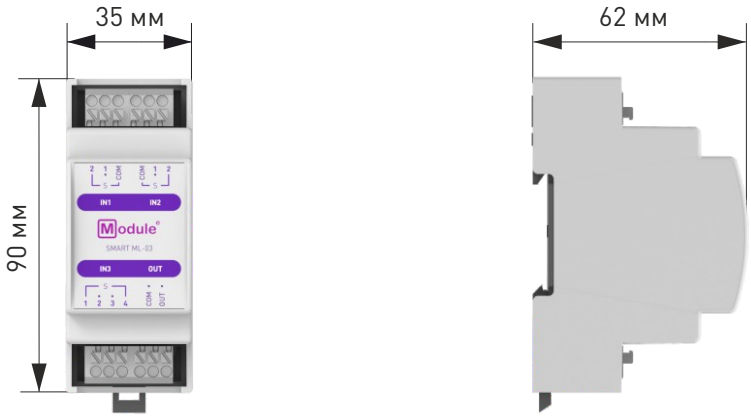

СХЕМА ПОДКЛЮЧЕНИЯ

Подключение 2-х проходных выключателей и одного перекидного выключателя

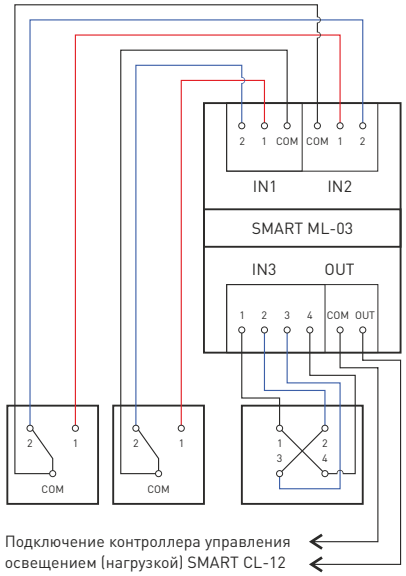
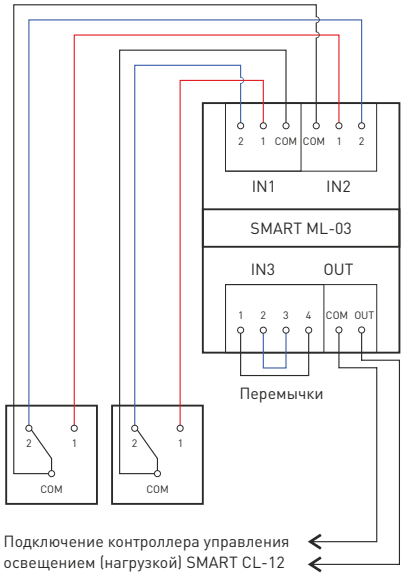
Подключение 2-х проходных выключателей