УКАЗАНИЯ ПО ЭКСПЛУАТАЦИИ

Настройка и монтаж прибора производятся в соответствии с руководством по эксплуатации МГРЛ-26.51.70.190-004 РЭ. Конструкция прибора удовлетворяет требованиям электробезопасности по ГОСТ 12.2.007.0-75.

ТРАНСПОРТИРОВАНИЕ И ХРАНЕНИЕ

Условия транспортирования приборов должно соответствовать условиям 5 по ГОСТ 15150-69.
Хранение приборов в упаковке на складах изготовителя и потребителя должно соответствовать условиям хранения 1 по ГОСТ 15150-69.

ГАРАНТИЙНЫЕ ОБЯЗАТЕЛЬСТВА

Гарантийный срок эксплуатации – 12 месяцев со дня продажи потребителю. Изготовитель не несет ответственности и не возмещает ущерба за повреждения, возникшие по вине потребителя при несоблюдении условий транспортирования, хранения, монтажа и эксплуатации, а также в случае нарушения пломбы при попытке самостоятельного ремонта прибора.

Всю необходимую информации по вопросам гарантии потребитель может получить в офисе продаж компании ООО «Модуль электроник» по адресу: г. Москва, ул. Борисовская, д. 9, офис 23 или на сайтах: www.module-smart.ru и www.module-electronic.ru.

СВИДЕТЕЛЬСТВО О ПРИЕМКЕ

Прибор изготовлен и принят в соответствии с обязательными требованиями государственных стандартов и действующей технической документации.

Признан годным для эксплуатации и упакован ООО «Модуль Электроник».

М.П.

заводской номер	дата	подпись, Ф.И.О.

www.module-electronic.ru

КОНТРОЛЛЕР УПРАВЛЕНИЯ
ЭЛЕКТРИЧЕСКИМ ТЕПЛЫМ ПОЛОМ
SMART CHE-04

ОСНОВНЫЕ СВЕДЕНИЯ ОБ ИЗДЕЛИИ

Контроллер управления электрическим теплым полом SMART CHE-04, далее прибор, применяется для управления температурой теплого пола в помещении.

Прибор управляет электрическими теплыми поломи с рабочим напряжением 220 В. Прибор регулирует температуру теплого пола в помещении используя команды от терморегулятора SMART TR-02 или SMART TR-03. Питание терморегуляторов (12 вольт DC), осуществляется от прибора.

Светодиодная индикация на лицевой панели прибора отображает состояние выходных каналов.

Монтаж на DIN рейку или на стену.

ООО «Модуль Электроник»
Россия, г. Москва, ул. Борисовская, д. 9
www.module-electronic.ru, info@module-electronic.ru
тел. 8-495-150-27-25

ТЕХНИЧЕСКИЕ ХАРАКТЕРИСТИКИ

Номинальное напряжение постоянного питания	12 В
Потребляемый ток прибора, с учетом питания терморегуляторов (и без) , не более	207 мА (75 мА)
Выходы (подключение термокабеля теплого пола)	
Количество	4
Максимальный коммутируемый ток одного канала	16 А
Номинальное напряжение одного канала	230 В
Максимальная продолжительность срабатывания	0,5 мс
Наличие светодиодных индикаторов состояния выходов	Да
Сечение подключаемого провода к зажимным клеммам	0,5 - 4,0 мм²
Входы (подключение терморегуляторов)	
Количество подключаемых терморегуляторов	4 шт
Тип	сухой контакт, открытый коллектор
Максимальная частота сигнала, подаваемого на дискретный вход	1 Гц
Ток логической единицы, не менее	4,5 мА
Сечение подключаемого провода к зажимным клеммам	0,2-0,5 мм²
Наличие входа для срабатывания всех выходов (ВЫКЛЮЧИТЬ ВСЁ)	Да
Диапазон рабочих температур	0 ... +45 °С
Относительная влажность воздуха при +30°С	не более 80 %
Габаритные размеры ШхВхГ, не более	71 х 90 х 62 мм
Степень защиты корпуса по ГОСТ 14254	IP 20
Масса НЕТТО (БРУТТО), не более	300 (350) г
Средний срок службы	8 лет
Комплектация	
Контроллер управления отопления SMART CHE-04	1 шт
Технический паспорт изделия МГРЛ-26.51.70.190-004.03 ПС	1 шт
Руководство по эксплуатации МГРЛ-26.51.70.190-004 РЭ	1 шт

ОБЩИЙ ВИД

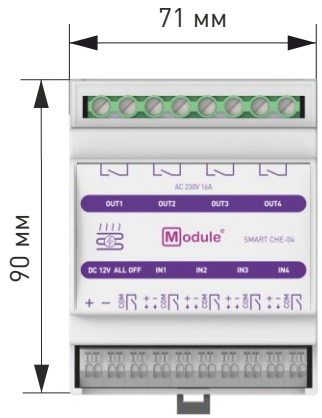
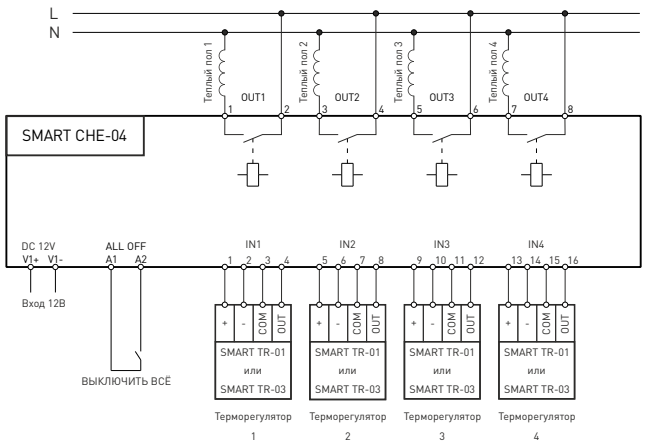
СХЕМА ПОДКЛЮЧЕНИЯ